VT.LSE.400



Características mecánicas

Lamina de aluminio calibre 22

Dimensiones de 13.55 x 10.50 x 122 cms.

Conector de aluminio con cable de uso rudo.

Reflector y soporte de anclaje para drivers fabricados en lámina pintada en color blanco, con sujeción para cables y tornillos de 1".

Marco de aluminio con chicote sujeto al gabinete con tornillos cautivos de cabeza de gota entrada Tor□. cautivos par fácil acceso y mantenimiento.

Tornilleria de acero inoxidable.

Pintura

- Polvo poliéster.
-Color blanco.
-Espesor 4 micras.
-Acabado horneado.
-Anticorrosiva.

Difusor

Acrílico 100% envolvente K-23 o Policarbonato de 4.5 mm opalino al 80%.

Calidad

Equipo electrónico en operación normal garantía de 5 años otorgada por el fabricante.

Vida útil de 50,000 horas promedio.

LEDX WARRANTY: 5 Years

VT.LSE.400

Características eléctricas

Módulo de LEDs

Marca Philips.

LED Potencia 40W (#12 929002723813).

Temperatura de color 5000K, 3 SDCM.

Índice de rendimiento de color >80.

Flujo luminoso de 7320 Lm.

Eficacia de 183 Lm/W.

Driver para operación en corriente alterna

100% electrónico.

Philips Xitanium Indor (#12 929002723713).

Tensión de línea 120-277 VCA.

Programable-atenuable 010V.

Frecuencia 50/60Hz, THD <10%, FP>0.95.

Protección contra transitorios y descarga 10 KV integrado.

Driver para operación en servicio de emergencia

LEDVANCE 80023.

12 Watts

Salida de voltaje 15-55 VCD.

Entrada de voltaje universal 120-277 VCA.

Tiempo de respaldo 90 minutos.

Tiempo de recarga 24 horas.

Dimensiones 30.00 x 4.00 x 6.00 centímetros.

Peso .50 Kilos.

Medidas 12 x 4.5 x 2.5 centímetros.

Batería de Ni-Cd9 de 6V – 2800mAh

Medidas 7 x 6 x 2.5 centímetros.

Rango de temperatura mínima y máxima de operación

Temperatura mínima de operación de -20°C.

Temperatura máxima de operación de 50°C.

Normatividad / Certificación / Pruebas

IESNA LM70

IESNA LM80

Datos complementarios

Cable multiconductor de 0.50m de longitud.

LEDX WARRANTY: 5 Years

VT.LSE.400

Medidas

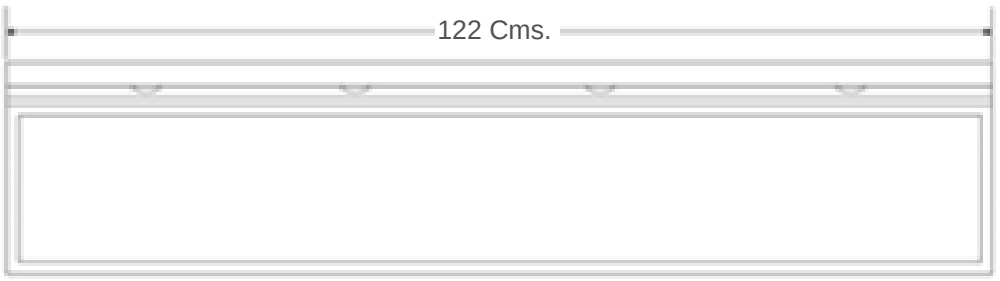

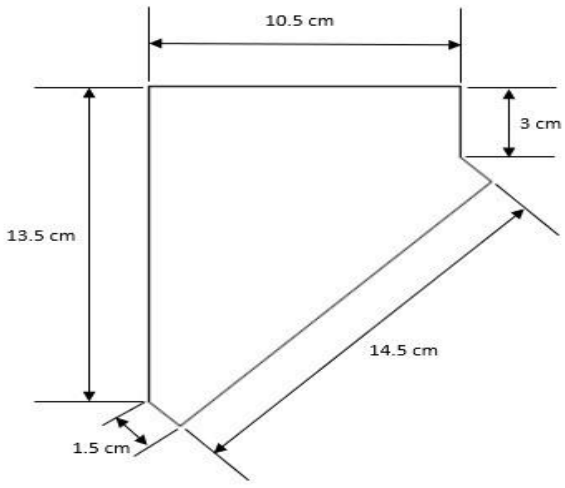

FIJACIÓN A PARED

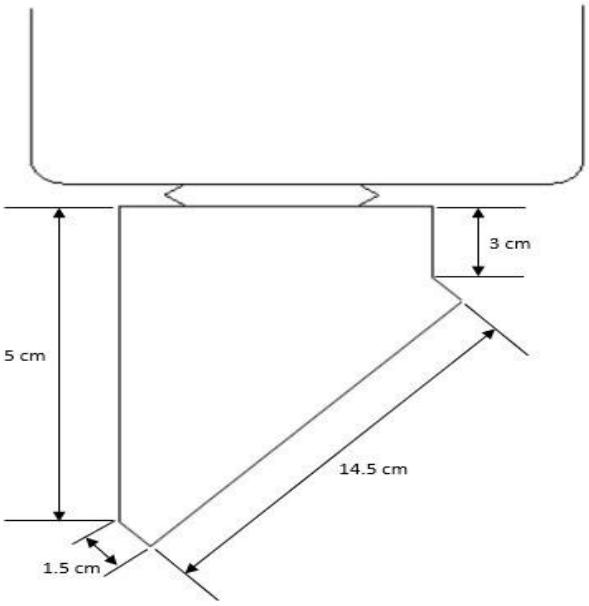

FIJACIÓN A REJILLA

LEDX WARRANTY: 5 Years