LEDxperience®
— ILUMINAMOS TU MUNDO —



APLICACIONES

- Parques
- Vialidades secundarias
- Escuelas
- Unidades habitacionales
- Pasajes
- Paraderos

CERTIFICACIONES

NOM 003

DESCRIPCIÓN

El **VT.8500.PT2** de LEDxperience es un luminario LED decorativo tipo Post Top, desarrollado para proporcionar iluminación eficiente, uniforme y de amplia cobertura en proyectos de exterior. Su diseño es ideal para parques, andadores, áreas exteriores de edificios comerciales y proyectos de iluminación de paisaje, combinando una apariencia arquitectónica con un alto desempeño lumínico. Disponible en versiones de 100W y 150W, proporciona flujos luminosos de 130lm/W. Cuenta con distribución fotométrica Tipo V, adecuada para obtener una iluminación amplia alrededor del punto de montaje, favoreciendo la cobertura de plazas, circulaciones peatonales y espacios abiertos. Opera con un rango de alimentación de 120–277V y cuenta con protección contra sobretensiones de 10 kV. Como opción, puede incorporar receptáculo para foto control de 3 o 7 pines, facilitando la automatización y control del sistema de iluminación. **La Serie VT.8500.PT2** permite además diferentes configuraciones de base, convirtiéndola en una solución adaptable para proyectos que buscan integrar eficiencia energética, iluminación exterior y diseño arquitectónico.

CARACTERÍSTICAS

- **Carcasa**
  Fabricada inyección de aluminio a presión.
- **Acabado**
  Pintura poliéster en polvo con aplicación electrostática, secado al horno color blanco.
- **Refractor**
  Vidrio prismático de borosilicato con protección contra rayo UV.
- **Montaje**
- Punta de poste.
- **IP**
- I65 contra agua.

CÓDIGO DE PRODUCTO

Modelo	Potencia	CCT
VT.9800.PT2.L1	100W	5000K
VT.9800.PT2.L2	150W	5000K

DATOS TÉCNICOS

LEDs	Lumileds 3030	
Potencia de LED (seleccionable)	100W | 150W	
Flujo luminoso (selector manual de flujo luminoso (W))	LM (130lm/W)	
	100W	150W
	13 000 lm	19 500 lm
Curva de distribución fotométrica	Tipo V	
Temperatura de color (fijo)	5000K	
Índice de rendimiento de color (IRC)	> 70	
Driver	Sosen	
Voltaje de entrada	120 – 277 VAC, 50 / 60Hz	
Grado de protección	IP65	
Grado de resistencia al impacto	IK9	
Temperatura operación	-40◦C a +40◦C	
Vida útil (L70)	100,000 horas promedio	
Garantía	5 años	
Certificación	NOM 003	

FICHA TÉCNICA Serie VT.9800.PT2

LEDxperience®
— ILUMINAMOS TU MUNDO —



Serie VT.9800.PT2

LUMINARIO PARA EXTERIOR

LED DE GRAN ALTURA

Diseñado para iluminar espacios públicos, vialidades, parques y áreas exteriores, ofreciendo alto desempeño, seguridad y eficiencia energética.

130 lm/W	IP65	IK9	100,000 h	5 años
Eficiencia	Protección	Resistencia	Vida útil (L70)	Garantía

DIMENSIONES

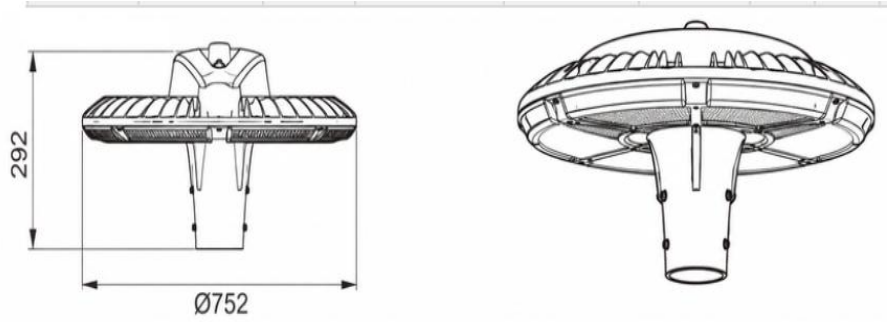

DIMENSIONES (mm) Y PESO (Aproximados)			
Modelo	Diámetro	Altura	Peso
VT.9800.PT2.L1	445.00	292.00	6.00 Kgs.
VT.9800.PT2.L2	445.00	292.00	6.00 Kgs.

APLICACIONES

- Parques
- Vialidades secundarias
- Escuelas
- Unidades habitacionales
- Pasajes
- Paraderos

CERTIFICACIONES

NOM
NOM 003

FICHA TÉCNICA Serie VT.9800.PT2