LEDxperience®
ILUMINAMOS TU MUNDO

LUMINARIO LED HIGH BAY UFO

SERIE VT.ECO.SMALL

Solución profesional de iluminación para aplicaciones industriales y comerciales.



- 130 lm/W
- IP65 Protección.
- IK08 Resistencia.
- 50,000 horas Vida útil (L70)
- 3 años Garantía

FICHA TÉCNICA Serie VT.467F.eco.small

DESCRIPCIÓN

El luminario **Serie VT.467F.ECO.SMALL,** con aditamento para suspender está diseñado para almacenes y otras aplicaciones industriales y comerciales, su carcasa de aluminio inyectado a presión con acabado en pintura poliéster en polvo con aplicación electrostática y secado al horno con acabado en color negro, integrado con un lente de policarbonato lenticular protegido contra rayo UV.

CÓDIGO DE PRODUCTO

Modelo	Potencia	CCT
VT.467F.eco.small.60	60W	3000K 4000K 5000K
VT.467F.eco.small.80	80W	3000K 4000K 5000K
VT.467F.eco.small.100	100W	3000K 4000K 5000K

DATOS TÉCNICOS

Potencia de LED (selector manual)	60W | 80W | 100W		
Fujo luminoso (selector manual)	**LM**		
	60 W (3000K)	**80W (3000K)**	**100W (3000K)**
	9 088 lm	11 539 lm	13 482 lm
	60W (4000K)	**80W (4000K)**	**100W (4000K)**
	10 192 lm	13 301 lm	16 110 lm
	60W(5000K)	**80W (5000K)**	**100W (5000K)**
	9 749 lm	12 319 lm	14 528 lm
Índice de rendimiento de color (IRC)	80 CRI		
Ángulo de apertura	90º		
Factor de Potencia	> 0.9		
Distorsión de armónicas	< 20%		
Frecuencia	50 / 60Hz		
Grado de protección	IP65		
Grado de protección contra los impactos	IK08		
Temperatura de operación	-40ºC a +50ºC		
Voltaje de operación	120 – 277 VAC		
Vida útil	50,000 horas promedio		
Garantía	3 años		

APLICACIONES

- Bodegas
- Almacenes
- Naves industriales
- Áreas generales

CERTIFICACIONES

NOM 003

LEDxperience®
ILUMINAMOS TU MUNDO

LUMINARIO LED HIGH BAY UFO

SERIE VT.ECO.SMALL

Solución profesional de iluminación para aplicaciones industriales y comerciales.



- 130 lm/W
- IP65 Protección.
- IK08 Resistencia.
- 50,000 horas Vida útil (L70)
- 3 años Garantía

FICHA TÉCNICA Serie VT.467F.eco.small

FOTOMETRIA

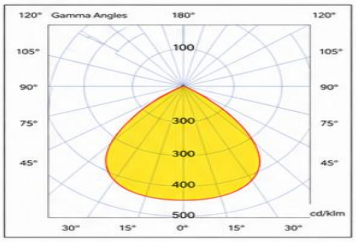

DIMENSIONES

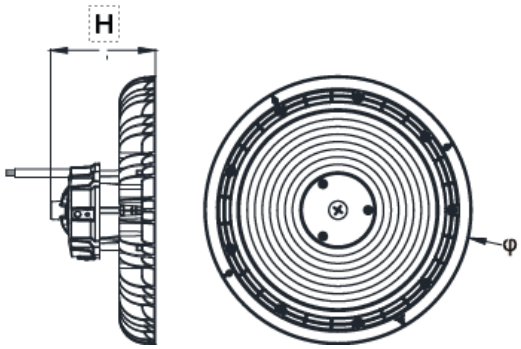

DIMENSIONES (mm) Y PESO (Aproximados)			
Modelo	Diámetro	Altura	Peso
VT.467F.eco.small.60	ø280	125	2.5 Kgs.
VT.467F.eco.small.80	ø280	125	2.5 Kgs.
VT.467F.eco.small.100	ø280	125	2.5 Kgs.

APLICACIONES

- Bodegas
- Almacenes
- Naves industriales
- Áreas generales

CERTIFICACIONES

NOM
NOM 003