LEDxperience®
ILUMINAMOS TU MUNDO

LUMINARIO LED LINEAR
SERIE VT.GARDEN

Solución profesional de iluminación para aplicaciones industriales y comerciales.



- 140 lm/W
- 10kV SUPRESOR DE PICOS
- IP65 PROTECCIÓN
- NOM 003 CERTIFICACIÓN
- 3,000K 4,000K 5,000K CCT SELECCIONABLE
- 5 AÑOS GARANTÍA
- IK09 IMPACTO
- 120° ÁNGULO DE APERTURA

FICHA TÉCNICA Serie VT.GARDEN

ESPECIFICACIONES

Luminario tipo punta de poste en tecnología LED, diseñado para aplicaciones de iluminación decorativa y funcional en jardines, andadores, parques, fraccionamientos y áreas exteriores.

Cuerpo de aluminio inyectado a presión con acabado en pintura poliéster de alta resistencia a la corrosión. Difusor de policarbonato prismático que proporciona una distribución uniforme y agradable a la luz.

Equipada con LEDs de alta eficiencia, driver programable y supresor de picos de 10kV.

ESPECIFICACIONES TÉCNICAS

Fuente de Luz	LEDs de alta eficiencia			
Potencia	30W	40W	50W	60W
Flujo luminoso	4,200 lm	5,600 lm	7,000 lm	8,400 lm
Eficiencia lumínica	140 lm/W			
Temperatura de color disponible (CCT)	3000K / 4000K / 5000K			
Índice de rendimiento de color (IRC)	>70			
Ángulo de apertura	120◦ simétrica			
Factor de potencia	>0.95			
Voltaje de entrada	120 – 277 VAC			
Frecuencia	50 / 60 Hz			
Grado de Protección	IP65			
Grado de resistencia al impacto	IK9			
Supresor de picos	10Kv			
Temperatura de operación	-30◦C a +50◦C			
Vida útil (L70)	100,000 horas promedio			
Garantía	5 años			
Certificación	NOM 003			
Montaje	Punta de poste (Niple 2”)			

APLICACIONES

- Jardines
- Parques
- Andadores
- Fraccionamientos y áreas residenciales
- Plazas comerciales

CERTIFICACIONES

NOM
NOM 003

CÓDIGO DE PRODUCTO

Modelo	Potencia	CCT	Óptica	Voltaje	Acabado
VT.GARDEN.L1	30W	3000K 4000K 5000K	TSE 120◦ Simétrica	UNV 100-277	PP (Poste negro)
VT.GARDEN.L2	40W				
VT.GARDEN.L3	50W				
VT.GARDEN.L4	60W				

DIMENSIONES

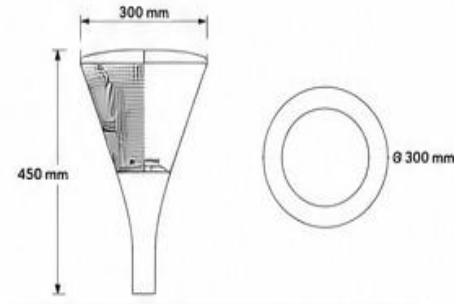

DIMENSIONES (mm) Y PESO				
Modelo	Largo	Ancho	Alto	Peso
VT.GARDEN	300	-	450	-