LEDXPERIENCE®
ILUMINAMOS TU MUNDO



APLICACIONES

- Fachadas y perímetros
- Áreas industriales
- Estacionamientos
- Andenes y almacenes
- Áreas de seguridad
- Caminos y pasillos exteriores

CERTIFICACIONES

NOM
NORMA OFICIAL MEXICANA
NOM-003-SFCI
Productos eléctricos
NOM-031
Eficiencia energética

Pruebas de vibración 3G

DESCRIPCIÓN

La Wallpack Serie VT.106.x ofrece una salida de luz uniforme con un ahorro de energía considerable.

Fabricado en aluminio fundido a presión con recubrimiento en polvo de alta resistencia, diseñado específicamente para entornos exteriores exigentes.

Su diseño robusto, óptica de alto desempeño y protección IP65 lo convierten en la solución ideal para aplicaciones de seguridad, fachadas, andenes y áreas industriales.

CARÁCTERISTRICAS MECÁNCIAS Y ELECTRICAS

- ✓ Cuerpo de aluminio fundido a presión.
- ✓ Acabado con recubrimiento en polvo poliéster de alta adherencia y resistencia a la intemperie y corrosión.
- ✓ Tornillería de acero inoxidable.
- ✓ Ópticas de policarbonato resistente al impacto y contra rayos UV.
- ✓ Selector de potencia y CCT.
- ✓ Driver dimeable 0-10V de alta confiablidad.
- ✓ Protección IP 65, IK8 para máxima durabilidad.
- ✓ Larga vida útil.
- ✓ 5 años de garantía.

CÓDIGO DE PRODUCTO

Modelo	Potencia	CCT
VT.106.X1	40W | 50W | 60W	3500K 4000K 5000K
VT.106.X2	80W | 100W | 120W	3500K 4000K 5000K

DATOS TÉCNICOS

Modelo	VT.106.X1			VT.106.X2		
Potencia (watts)	40W	50W	60W	80W	100W	120W
Flujo luminoso	5,200 lm	6,500 lm	7,800 lm	10,400 lm	13,000 lm	15,600 lm
Eficacia	130 lm / W					
Temperatura de color	35K-3500K | 4K-4000K | 5K-5000K					
Índice de reproducción de color (I R C)	> 70					
Voltaje de operación	120 – 277 VAC (STD) 50/60Hz					
Atenuación	0 – 10 V					
Factor de Potencia	>0.95%					
THD	<10%					
Protección contra transitorios	10kV					
Temperatura de operación	-40◦C a +50◦C					
Vida útil (L70)	50,000 horas promedio					
Garantía	5 años					

FICHA TÉCNICA Serie VT.106x

LEDXPERIENCE®
ILUMINAMOS TU MUNDO

LED WALLPACK
VT.106.X

Soluciones profesionales de iluminación
para aplicaciones comerciales e industriales.





Hasta 150 lm/W
Eficacia

5,200 a 15,600 lm
Flujo luminoso

IP65
Protección

0-10V
Atenuación

50,000 h
Vida útil (L70)

5 años
Garantía

FOTOMETRIA

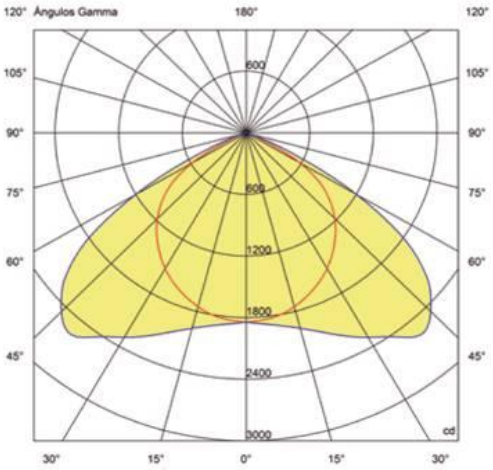

5 AÑOS
Garantía de
5 años contra
defectos de fabricación.

DIMENSIONES

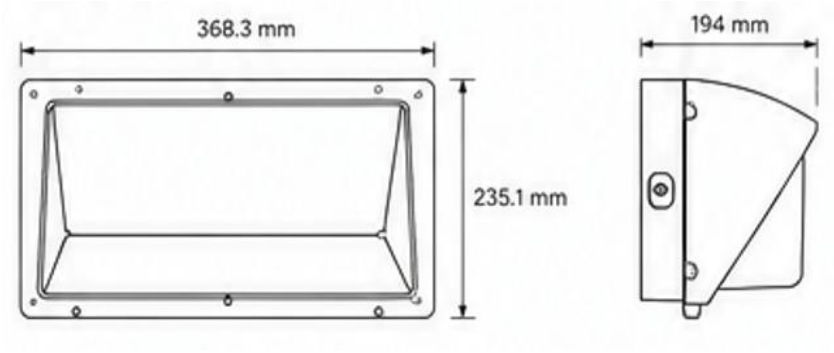

DIMENSIONES (mm) Y PESO (Aproximados)				
Modelo	Largo	Ancho	Alto	Peso
VT.106.X1	333.30	235.00	132.70	2.59 Kgs.
VT.106.X2	333.30	333.30	333.30	2.75 Kgs.

OPCIONES DISPONIBLES

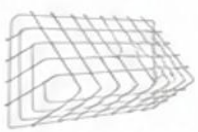

Rejilla de protección
(Wireguard)



Fotocelda mini
(Mini Photocell)

APLICACIONES

- Fachadas y perímetros
- Áreas industriales
- Estacionamientos
- Andenes y almacenes
- Áreas de seguridad
- Caminos y pasillos exteriores

CERTIFICACIONES

NOM
NORMA OFICIAL MEXICANA
NOM-003-SFCI
Productos eléctricos
NOM-031
Eficiencia energética

Pruebas de vibración
3G

FICHA TÉCNICA Serie VT.106x