LEDXPERIENCE®
ILUMINAMOS TU MUNDO

LUMINARIO LED PARA EXTERIOR

SERIE VT.RH

Soluciones profesionales de iluminación para proyectos exigentes.

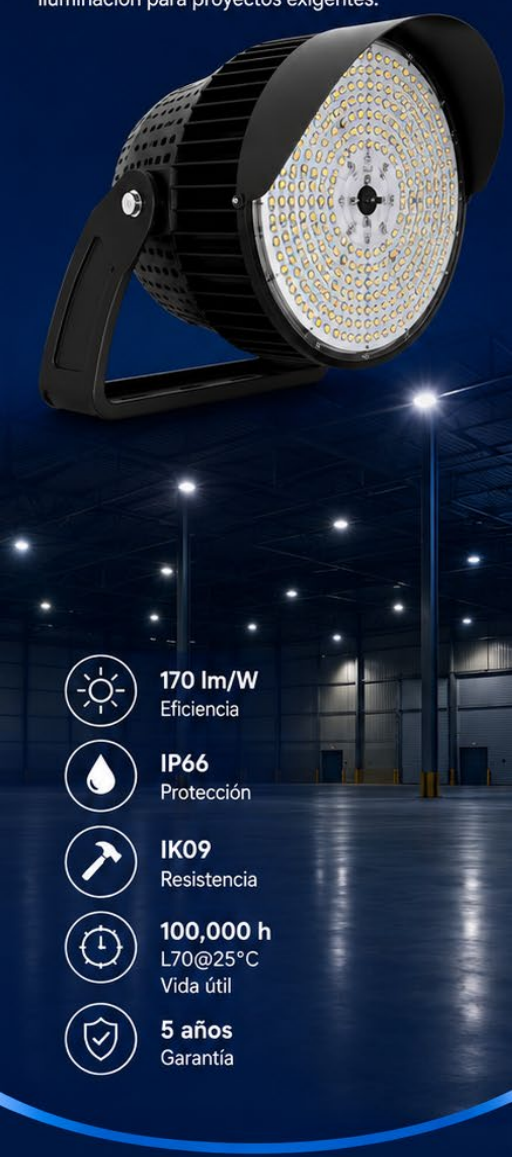

DESCRIPCIÓN

La Serie VT.RH es un luminario deportiva circular que está diseñado específicamente para estadios, arenas, puertos y grandes instalaciones al aire libre que requieren una iluminación potente y uniforme. Gracias a sus chips LED de alto rendimiento y ópticas de ingeniería de precisión, alcanza hasta 170 lm/W, ofreciendo una iluminación brillante y sin parpadeos, ideal para deportes de alta velocidad y visibilidad en grandes áreas.

Su carcasa aerodinámica de aluminio inyectado garantiza una gestión térmica superior y resistencia a la corrosión. Su diseño modular simplifica el mantenimiento y permite configuraciones flexibles de potencia.

Con regulación DALI/0-10 V opcional, visores antideslumbrantes y diversas opciones de montaje (soporte, poste o pared), la **Serie VT.RH** ofrece una excelente adaptabilidad para recintos deportivos e iluminación arquitectónica. Con una vida útil de 100.000 horas y una garantía de 5, 7 y 10 años, ofrece una solución de iluminación potente, energéticamente eficiente y duradera para la iluminación moderna de grandes áreas.

CÓDIGO DE PRODUCTO

Modelo	Potencia	CCT
VT.RH.500	300W | 400W | 500W	5000K
VT.RH.600	600W	5000K
VT.RH.800	720W | 800W	5000K
VT.RH.1200	1000W | 1200W	5000K

ESPECIFICACIONES TÉCNICAS

LEDs	Lumileds 3030			
Potencia de LED (seleccionable)	300W | 400W | 500W | 600W | 720W | 800W | 1000W | 1200W			
Flujo luminoso (selector manual de flujo luminoso (W))	LM (170 lm/W)			
	300W	**400W**	**500W**	**600W**
	51,000 lm	68,000 lm	85,000 lm	102,000lm
	720W	**800W**	**1000W**	**1200W**
	122,400lm	136,000lm	170,000lm	204,000lm
Curva de distribución fotométrica	**300W, 4000W, 500W, 600W** 15º, 20º, 30º, 45º, 60º **720W, 800W, 1000W, 1200W** 15º, 20º, 30º, 45º, 60º, 80º			
Temperatura de color	5000K			
Índice de rendimiento de color (IRC)	Ra > 70			
Voltaje de entrada	120 – 277 VAC			
Grado de protección	IP66			
Grado de resistencia al impacto	IK09			
Frecuencia	50 / 60 Hz			
Temperatura de operación	-40◦C a +45◦C			
Mantenimiento de flujo luminico	L70 @ 100,000 horas			
Garantía	5, 7 & 10 años			
Certificación	NOM 003 y pruebas de vibración 3G			

APLICACIONES

- Estadios y arenas
- Puertos y terminales
- Áreas industriales
- Patios y grandes áreas
- Estacionamientos
- Iluminación arquitectónica

CERTIFICACIONES

NOM
NOM-003-SFCI
Productos eléctricos

Pruebas de vibración 3G

FICHA TÉCNICA Serie VT.RH

LEDXPERIENCE®
ILUMINAMOS TU MUNDO

LUMINARIO LED PARA EXTERIOR

SERIE VT.RH

Soluciones profesionales de iluminación para proyectos exigentes.



170 lm/W
Eficiencia

IP66
Protección

IK09
Resistencia

100,000 h
L70@25°C
Vida útil

5 años
Garantía

CURVAS FOTOMETRICAS

300W | 400W | 500W | 600W

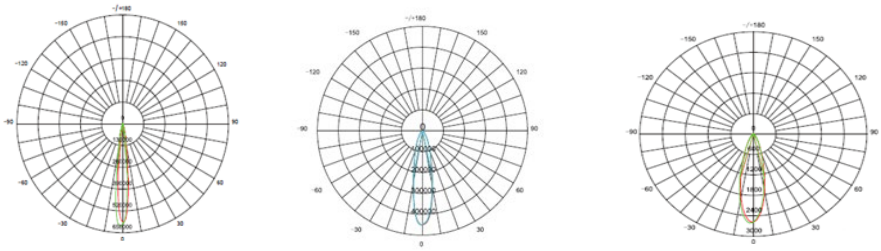

15° 20° 30°

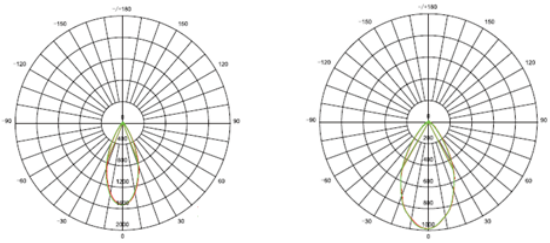

45° 60°

720W | 800W | 1000W | 1200W

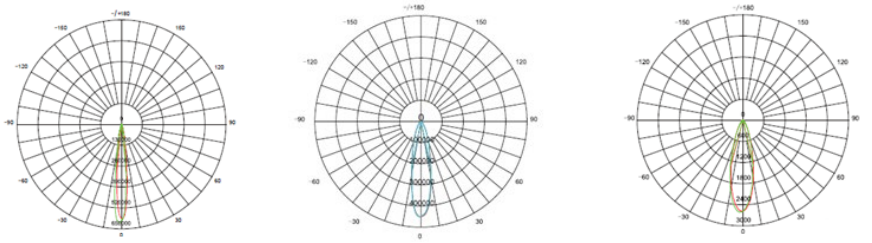

15° 20° 30°

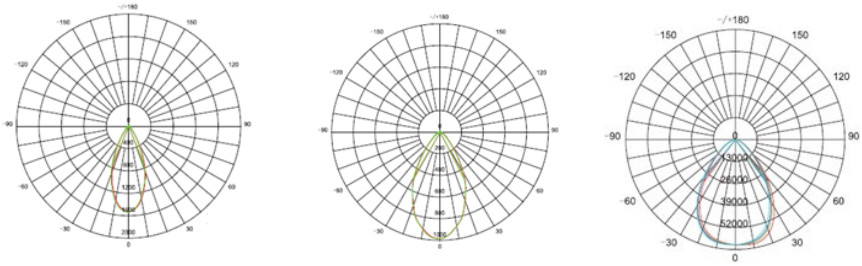

45° 60° 80°

FICHA TÉCNICA Serie VT.RH

APLICACIONES

- Áreas industriales
- Puertos y terminales
- Estadios y arenas
- Patios y grandes áreas
- Estacionamientos
- Iluminación arquitectónica

CERTIFICACIONES

NOM
NOM-003-SFCI
Productos eléctricos

Pruebas de vibración 3G

LEDXPERIENCE®
ILUMINAMOS TU MUNDO

LUMINARIO LED PARA EXTERIOR
SERIE VT.RH

Soluciones profesionales de iluminación para proyectos exigentes.



170 lm/W
Eficiencia

IP66
Protección

IK09
Resistencia

100,000 h
L70@25°C
Vida útil

5 años
Garantía

DIMENSIONES Y PESOS (APROXIMADOS)

	DIMENSIONES (mm) Y PESO			
Potencia	Caja externa (L x W x H)	Cantidad (caja)	Peso neto (caja)	Peso bruto (caja)
300W | 400W | 500W	515x415x365mm	1 Pieza	13.80 Kgs.	16.20 Kgs.
600W	515x415x365mm	1 Pieza	31.00 Kgs.	35.20 Kgs.
720W | 800W | 1000W | 1200W	610x610x450mm	1 Pieza	31.00 Kgs.	35.20 Kgs.

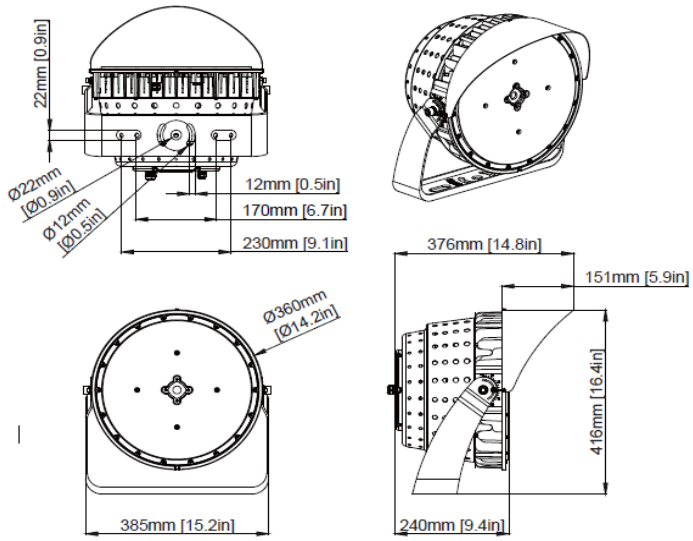

300W/400W/500W

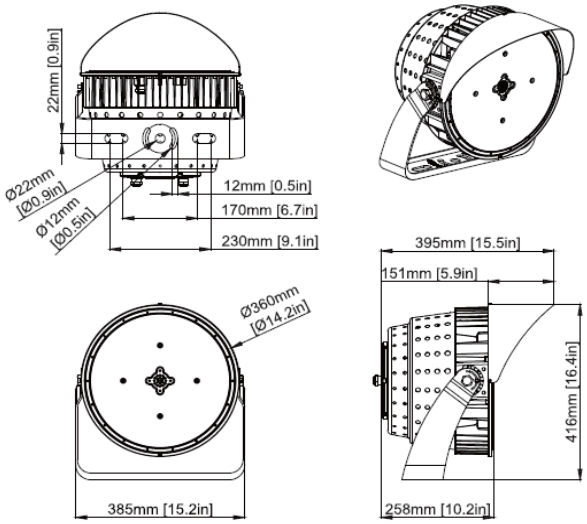

600W

APLICACIONES

- Áreas industriales
- Puertos y terminales
- Estadios y arenas
- Patios y grandes áreas
- Estacionamientos
- Iluminación arquitectónica

CERTIFICACIONES

NOM
NOM-003-SFCI
Productos eléctricos

Pruebas de vibración 3G

FICHA TÉCNICA Serie VT.RH

LEDXPERIENCE®
ILUMINAMOS TU MUNDO

LUMINARIO LED PARA EXTERIOR

SERIE VT.RH

Soluciones profesionales de iluminación para proyectos exigentes.



170 lm/W
Eficiencia

IP66
Protección

IK09
Resistencia

100,000 h
L70@25°C
Vida útil

5 años
Garantía

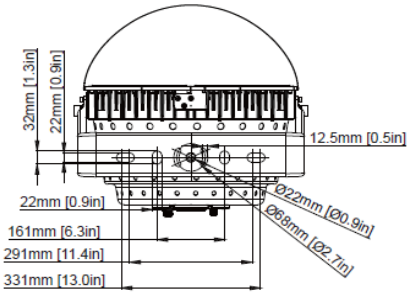

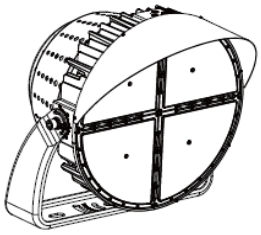

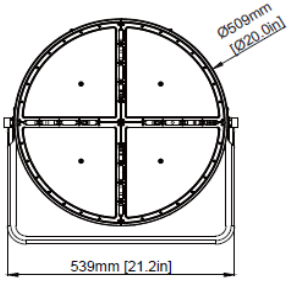

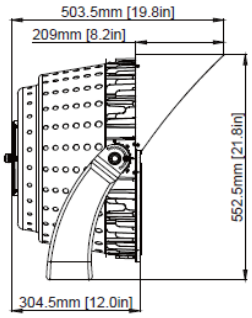

720W/800W

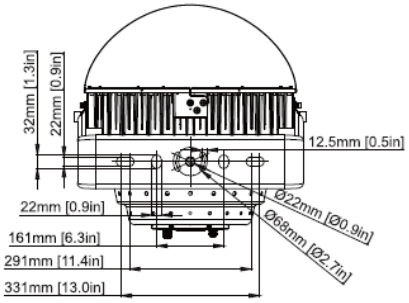

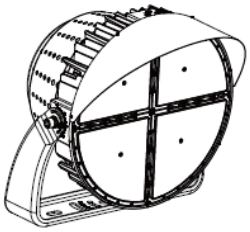

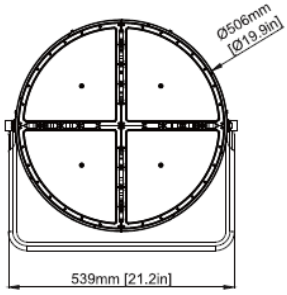

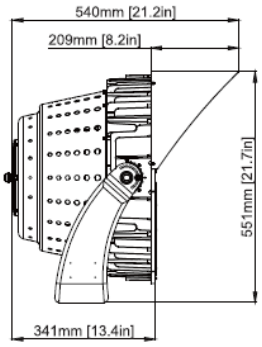

1000W/1200W

FICHA TÉCNICA Serie VT.RH

APLICACIONES

- Áreas industriales
- Puertos y terminales
- Estadios y arenas
- Patios y grandes áreas
- Estacionamientos
- Iluminación arquitectónica

CERTIFICACIONES

NOM
NOM-003-SFCI
Productos eléctricos

Pruebas de vibración 3G

LEDXPERIENCE | 55 9375 3828 | 56 2007 6854 | ledxperience@ledxperiennce.com