LEDxperience

VT.TLED.1

DESCRIPCIÓN DEL PRODUCTO

- Tira de LED integrado
- 60 LEDs por metro
- Instalación de sobreponer
- Potencia: 6,5 W/m
- Características eléctricas:
  120 V~ 60 Hz
- Lm: 750 Lm/m
- Temperatura de color: 3 000 K
- IP65
- Longitud 50 metros
- Seccionada para corte
- Para uso en exterior

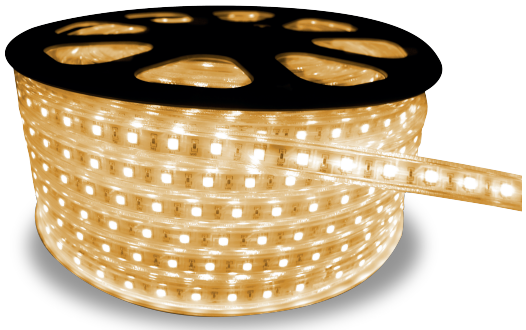

GARANTÍA

2 años de garantía por defecto de fabricación en condiciones normales de operación.

MEDIDAS

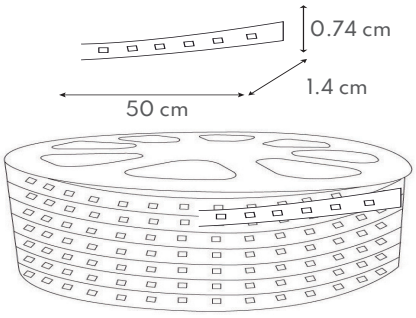

Longitud 50 m sección de corte cada 1 m.

6.692 kg

NOTAS

Con un uso de 24 h al día la vida útil reduce a 6 000 h

No requiere transformador.

Tira de LED con pegamento.

Accesorios incluidos:

* 2 Piezas: Tapas finales
* 2 Piezas: Conectores
* 1 Pieza: Rectificador
* 10 Piezas: grapas para sujetar tira LED

APLICACIONES

Residenciales

Joyerías

Centro Comerciales

Restaurantes

Hoteles

Escuelas