LEDXPERIENCE®
ILUMINAMOS TU MUNDO

LED EXTERIOR DE VIALIDAD
VT.9800.1

Soluciones profesionales de iluminación para proyectos exigentes.



DESCRIPCIÓN

El VT.9800.1 de LEDxperience es un luminario LED profesional para iluminación exterior y vial, desarrollado para proporcionar una solución robusta y eficiente en calles, vialidades, accesos, estacionamientos y áreas exteriores.

Fabricado en aluminio inyectado a presión, cuenta con acabado en color bronce oscuro mediante pintura en polvo de aplicación electrostática de alta adherencia, proporcionando resistencia para condiciones de uso exterior. Su sistema de montaje incorpora una rótula dentada graduable, que permite ajustar la posición del luminario de acuerdo con las necesidades del proyecto.
Su refractor de policarbonato con protección contra rayos UV proporciona una distribución fotométrica Tipo III Medium (T3M), adecuada para dirigir la iluminación sobre superficies viales y áreas exteriores.

El luminario incluye base para fotocelda de 3 pines y fotocontrol, permitiendo automatizar su encendido y apagado de acuerdo con las condiciones de iluminación ambiental.

CÓDIGO DE PRODUCTO

Modelo	Potencia	CCT
VT.9800.1.L1	50W	3000K 4000K 5000K
VT.9800.1.L2	70W	3000K 4000K 5000K
VT.9800.1.L3	100W	3000K 4000K 5000K

ESPECIFICACIONES TÉCNICAS

Potencia	50W | 70W | 100W		
Flujo Luminoso	LM (125lm/W)		
	50W	70W	100W
	6 250lm	8 750lm	12 500lm
Temperatura de color	5000K		
Índice de reproducción de color (IRC)	> 70		
Grado de protección	IP66		
Grado de resistencia al impacto	IK08		
Voltaje de operación	120 – 277V		
Frecuencia	50 / 60 Hz		
Temperatura de operación	-20◦C a +45◦C		
Mantenimiento de flujo luminico	100,000 horas		
Garantía	5 años		
Certificación	NOM 003		

FICHA TÉCNICA SERIE VT.9800.1

APLICACIONES

- Vialidades primarias y secundarias
- Estacionamientos
- Andadores y pasillos
- Parques

CERTIFICACIONES

NOM
NORMA OFICIAL MEXICANA
NOM-003-SFCI

LEDXPERIENCE®
ILUMINAMOS TU MUNDO

LED EXTERIOR DE VIALIDAD
VT.9800.1

Soluciones profesionales de iluminación para proyectos exigentes.



DISTRIBUCIÓN FOTOMÉTRICA (TIPO NEMA)

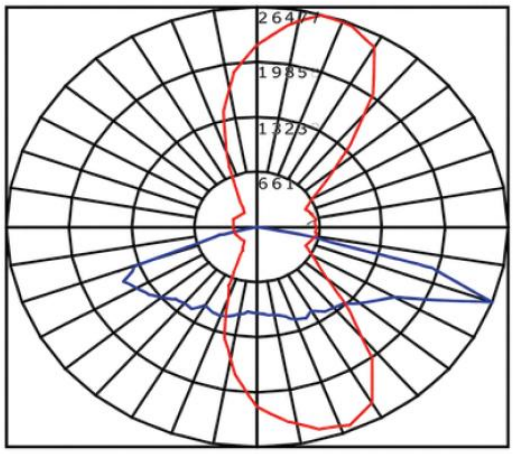

DIMENSIONES

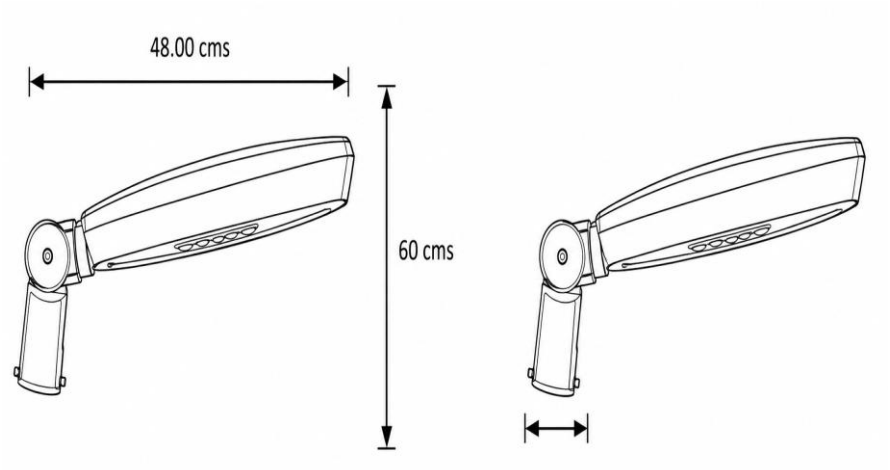

	DIMENSIONES (mm) Y PESO			
Potencia	Alto	Largo	Ancho	Peso
50W	415.00	334.00	75.00	6.50 Kgs.
70W	460.00	334.00	75.00	6.70 Kgs.
100W	565.00	334.00	75.00	7.90 Kgs.

ACCESORIOS

Rotula dentada graduable



Fotocelda de 3 pines



APLICACIONES

- Vialidades primarias y secundarias
- Estacionamientos
- Andadores y pasillos
- Parques

CERTIFICACIONES

NOM
NORMA OFICIAL MEXICANA
NOM-003-SFCI

FICHA TÉCNICA SERIE VT.9800.1