LEDxperience®

ILUMINAMOS TU MUNDO

LUMINARIO LED HIGH BAY UFO

SERIE VT.467F.ECO

Solución profesional de iluminación para aplicaciones industriales y comerciales.



130 lm/W

IP65
Protección.

IK08
Resistencia.

50,000 horas
Vida útil (L70)

3 años
Garantía

FICHA TÉCNICA Serie VT.467F.eco

DESCRIPCIÓN

El luminario **Serie VT.467F.ECO** con gancho suspensor está diseñado para almacenes y otras aplicaciones industriales y comerciales, su carcasa de aluminio inyectado a presión con acabado en pintura poliéster en polvo con aplicación electrostática y secado al horno con acabado en color negro, integrado con un lente de policarbonato lenticular protegido contra rayo UV, se encuentra disponible la opción dimable 1-10V, sensor de movimiento, sensor de luz y kit de emergencia.

CÓDIGO DE PRODUCTO

Modelo	Potencia	CCT
VT.467F.eco.100	100W	3500K 4000K 5000K
VT.467F.eco.125	125W	3500K 4000K 5000K
VT.467F.eco.150	150W	3500K 4000K 5000K

DATOS TÉCNICOS

Potencia de LED (selector manual)	100W | 125W | 150W		
Fujo luminoso (selector manual)	**LM**		
	100W	**125W**	**150W**
	13 000	16 250	19 500
Índice de rendimiento de color (IRC)	80 CRI		
Ángulo de apertura	90º		
Factor de Potencia	> 0.9		
Distorsión de armónicas	< 20%		
Frecuencia	50 / 60Hz		
Grado de protección	IP65		
Grado de protección contra los impactos	IK08		
Temperatura de operación	-40ºC a +50ºC		
Voltaje de operación	120 – 277 VAC		
Vida útil	50,000 horas promedio		
Garantía	3 años		

APLICACIONES

- Bodegas
- Almacenes
- Naves industriales
- Áreas generales

CERTIFICACIONES

NOM
NOM 003

FOTOMETRIA

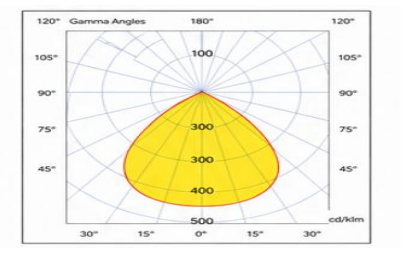

LEDxperience®

ILUMINAMOS TU MUNDO

LUMINARIO LED HIGH BAY UFO

SERIE VT.467F.ECO

Solución profesional de iluminación para aplicaciones industriales y comerciales.



- 130 lm/W
- IP65 Protección.
- IK08 Resistencia.
- 50,000 horas Vida útil (L70)
- 3 años Garantía

ACCESORIOS OPCIONALES (NO INCLUIDOS)

CAMPANA DE ACRÍLICO



REFLECTOR DE ALUMINIO



DIMENSIONES

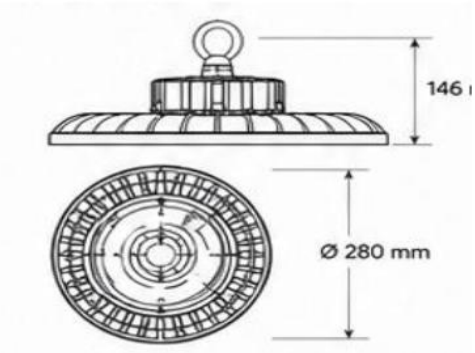

DIMENSIONES (mm) Y PESO (Aproximados)			
Modelo	Diámetro	Altura	Peso
VT.467F.eco.100	ø280	146	2.5 Kgs.
VT.467F.eco.125	ø280	146	2.5 Kgs.
VT.467F.eco.150	ø280	146	2.5 Kgs.

FICHA TÉCNICA Serie VT.467F.eco

APLICACIONES

- Bodegas
- Almacenes
- Naves industriales
- Áreas generales

CERTIFICACIONES

NOM 003