LEDxperience®
ILUMINAMOS TU MUNDO

LED OUTDOOR
VT.2910.L3

Soluciones profesionales de iluminación para proyectos exigentes.



APLICACIONES

- Fachadas y perímetros
- Áreas industriales
- Estacionamientos
- Andenes y almacenes
- Áreas de seguridad
- Caminos y pasillos exteriores

CERTIFICACIONES

NOM
NORMA OFICIAL MEXICANA
NOM-003-SFCI
Productos eléctricos

Pruebas de vibración 3G

DESCRIPCIÓN

La Serie VT.2910.L3 es un luminario con un diseño estético, robusto y moderno, diseñado para obtener un alto desempeño en aplicaciones de alumbrado urbano, vialidades, estacionamiento y áreas industriales.

Integra módulos LED de alta eficiencia y un sistema óptico preciso que garantiza uniformidad, seguridad visual y ahorro energético.

Disponible en diferentes opciones de potencia, temperatura de color y óptica para adaptarse a las necesidades específicas de cada proyecto.

CÓDIGO DE PRODUCTO

Modelo	Potencia	CCT
VT.2910.L3.200	200W	4000K 5000K
VT.2910.L3.240	240W	4000K 5000K
VT.2910.L3.300	300W	4000K 5000K

ESPECIFICACIONES TÉCNICAS

LEDs	Lumileds 3030		
Potencia de LED (seleccionable)	200W | 240W | 300W		
Flujo luminoso (selector manual de flujo luminoso (W))	LM		
	200W	240W	300W
	30,000 lm	36,000 lm	45,000 lm
Curva de distribución fotométrica	Tipo II, Tipo III, Tipo IV, Tipo V		
Temperatura de color (selector manual)	4000K / 5000K		
Índice de rendimiento de color (IRC)	> 70		
Driver	Sosen dimeable 0 – 10 V		
Voltaje de entrada	120 – 277 VAC		
Voltaje de operacional opcional	100 - 347V~ | 277 - 480V~		
Grado de protección	IP65		
Frecuencia	50 / 60 Hz		
Grado de resistencia al impacto	IK8		
Temperatura de operación	-40◦C a +45◦C		
Mantenimiento de flujo luminico	L70 @ 100,000 horas		
Garantía	5 años		
Certificación	NOM 003		
Cable de alimentación	Cable multiconductor de 1,50 mts. de longitud		

FICHA TÉCNICA Serie VT.2910.L3

LEDxperience®
ILUMINAMOS TU MUNDO

LED OUTDOOR
VT.2910.L3

Soluciones profesionales de iluminación para proyectos exigentes.



- 39,000 Lm* / 5K — Flujo luminoso
- 300 W — Potencia de sistema
- IP65 — Protección
- IK08 — Resistencia
- 100,000 h L70@25°C — Vida útil
- 5 años — Garantía

CONTROL INTELIGENTE OPCIONAL

- ✓ Fotocelda
- ✓ Sensor de movimiento
- ✓ Regulación 0-10V
- ✓ Programación de perfiles de atenuación
- ✓ Regulación 0-10V
- ✓ Programación de perfiles de atenuación

DISTRIBUCIÓN FOTOMÉTRICA (TIPO NEMA)

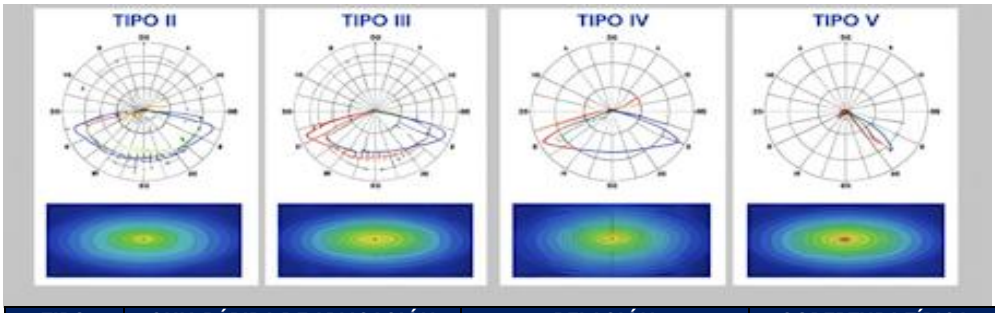

TIPO	GUIA RÁPIDA DE APLICACIÓN	RELACIÓN ESPACIAMIENTO / ALTURA	COBERTURA TÍPICA
II	Vialidades angostas, ciclovias, accesos	0.8 – 1.2	Ancha y alargada
III	Calles residenciales y estacinamientos	1.0 – 1.4	Media
IV	Vialidades principals y autopistas	1.2 – 1.6	Amplia
V	Áreas amplias, patios, grandes estacionamientos	1.4 – 1.8	Muy amplia

DIMENSIONES

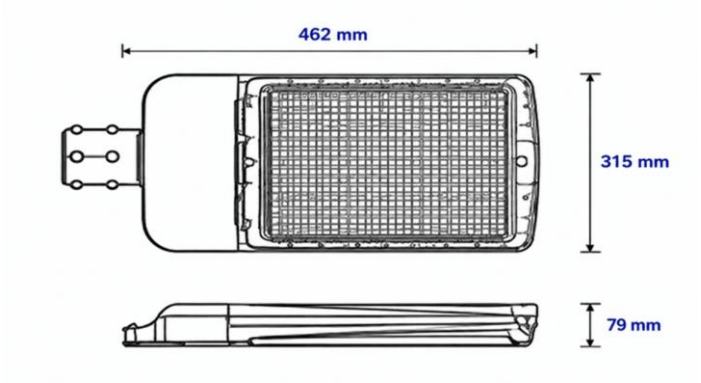

DIMENSIONES Y PESO (Aproximado)

DIMENSIONES (mm) Y PESO				
Potencia	Largo	Ancho	Altura	Peso
200W	462	315	79	4.80 Kgs.
240W	462	315	79	4.80 Kgs.
300W	462	315	79	4.80 Kgs.

APLICACIONES

- Fachadas y perímetros
- Áreas industriales
- Estacionamientos
- Andenes y almacenes
- Áreas de seguridad
- Caminos y pasillos exteriores

CERTIFICACIONES

NOM
NORMA OFICIAL MEXICANA
NOM-003-SFCI
Productos eléctricos

OPCIONES DE MONTAJE



FICHA TÉCNICA Serie VT.2910.L3