LEDxperience®
ILUMINAMOS TU MUNDO

VL.ST.40

LED INDOOR LINEAL

LUMINARIA LED INTERIOR SUSPENDIDA

LEDxperience®
ILUMINAMOS TU MUNDO

INDOOR

Luminaria lineal LED para interiores, diseñada para instalación suspendida mediante cadenas. Proporciona una iluminación uniforme y eficiente en áreas de trabajo y espacios comerciales e industriales.

COLOR SWITCHABLE
3000K | 4000K | 5000K

DIMMABLE
0 - 10V

CONSTRUCCIÓN RESISTENTE
Cuerpo metálico con acabado blanco

INSTALACIÓN SUSPENDIDA
Incluye puntos para cadenas de montaje

VOLTAJE UNIVERSAL
120 ~ 277V

GARANTÍA
5
AÑOS



CARACTERÍSTICAS

- Cuerpo de acero con acabado en pintura blanca.
- Difusor opal que brinda una iluminación uniforme y confortable.
- Selección de temperatura de color: 3000K, 4000K y 5000K.
- Atenuable 0 - 10V.
- Instalación suspendida mediante cadenas.

FEATURES

HOUSING

Steel white painted construction.

Opal diffuser.

OTHERS

3000 / 4000 / 5000 K.

0 - 10V Dimmable.

SPECIFICATION

Model No.	VL.ST.40
System watts	40
Lumen Output	5200 lm**
Color	Switchable 3K= 3000K | 4K= 4000K | 5K= 5000K
Option	Dimmable 0-10V
Input Voltage	120~277V
Finish	W= White | B= Black**
Starting Temp	-40°C
Equivalent	2*32W FL

**Consult for availability, delivery will be affected.

CONSTRUCTION

Constructed of a metal housing with a polycarbonate shield and decorative plastic end caps. The white polycarbonate lens provides even illumination on surfaces where tasks are performed.
Are designed for suspended installation via mounting chains.

DIMENSIONS

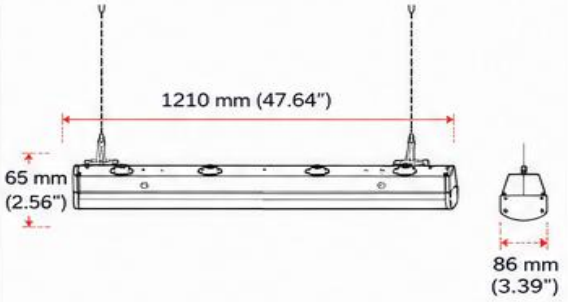

LINE DRAWING

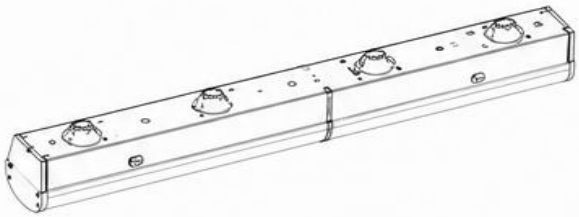

LEDxperience®
ILUMINAMOS TU MUNDO

WHATSAPP
55 9375 3828

TELÉFONO
56 2007 6854

CORREO
ledxperience@ledxperiennce.com