LEDxperience®
ILUMINAMOS TU MUNDO



DESCRIPCIÓN

La Serie II VT.RF1 ofrece las mayores ventajas tecnológicas, con su sistema modular y óptica de policarbonato con protección UV y cubierta de acero inoxidable, aseguran la resistencia en cualquier tipo de clima.

Integra módulos LED de alta eficiencia y un sistema óptico preciso que garantiza uniformidad, seguridad visual y ahorro energético.

Disponible en diferentes opciones de potencia, temperatura de color y montaje con horquilla tipo "U" para su montaje.

CÓDIGO DE PRODUCTO

Modelo	Potencia	CCT
VT.RF1.L1	60W	4000K 5000K
VT.FR1.L2	120W	4000K 5000K
VT.RF1.L3	250W	4000K 5000K
VT.FR1.L4	350W	4000K 5000K
VT.RF1.L5	480W	4000K 5000K

ESPECIFICACIONES TÉCNICAS

LEDs	Lumileds 3030				
Potencia de LED	60W | 120W | 250W | 350W | 480W				
Flujo luminoso	LM (140lm/W)				
	60W	120W	250W	350W	480W
	8 400 lm	16 800 lm	35 000 lm	49 000 lm	67 200 lm
Curva de distribución fotomética	Tipo IV, 10º, 40º,90º				
Temperatura de color	4000K / 5000K				
Índice de rendimiento de color (IRC)	> 70				
Driver	Invertronics dimeable 0 – 10 V				
Voltaje de entrada	120 – 277 VAC				
Voltaje de operacional opcional	100 - 347V~ | 277 - 480V~				
Grado de protección	IP65				
Frecuencia	50 / 60 Hz				
Grado de resistencia al impacto	IK08				
Temperatura de operación	-40◦C a +50◦C				
Mantenimiento de flujo luminico	150,000 horas				
Garantía	5 años				
Certificación	NOM 003				

APLICACIONES

- Fachadas y perímetros
- Áreas industriales
- Estacionamientos
- Andenes y almacenes
- Áreas de seguridad
- Caminos y pasillos exteriores

CERTIFICACIONES

NOM
NORMA OFICIAL MEXICANA
NOM-003-SFCI
Productos eléctricos

FICHA TÉCNICA Serie VT.RF1

LEDxperience®
ILUMINAMOS TU MUNDO



DISTRIBUCIÓN FOTOMÉTRICA (TIPO NEMA)

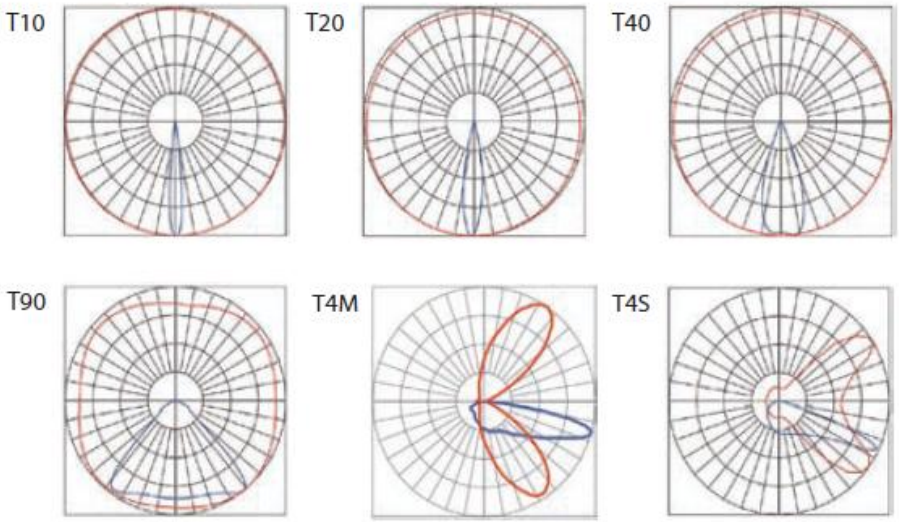

DIMENSIONES

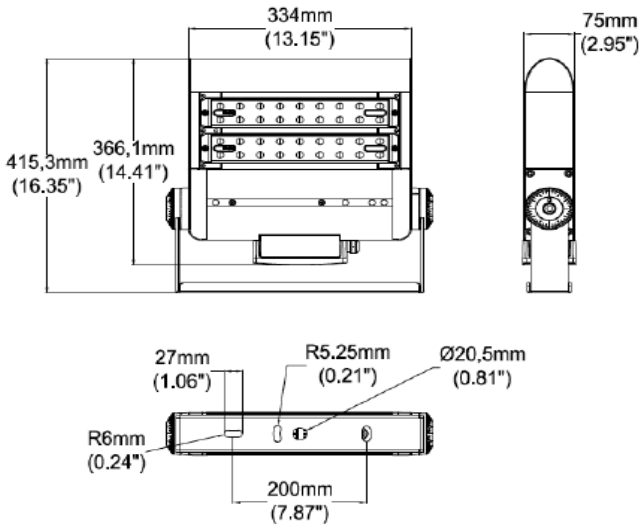

DIMENSIONES Y PESO (Aproximado)

	DIMENSIONES (mm) Y PESO			
Potencia	Alto	Largo	Ancho	Peso
60W	415.00	334.00	75.00	6.50 Kgs.
120W	460.00	334.00	75.00	6.70 Kgs.
250W	565.00	334.00	75.00	7.90 Kgs.
350W	710.00	334.00	75.00	9.80 Kgs.
480W	835.00	334.00	75.00	11.00 Kgs

APLICACIONES

- Fachadas y perímetros
- Áreas industriales
- Estacionamientos
- Andenes y almacenes
- Áreas de seguridad
- Caminos y pasillos exteriores

CERTIFICACIONES

NOM
NORMA OFICIAL MEXICANA
NOM-003-SFCI
Productos eléctricos

FICHA TÉCNICA Serie VT.RF1