LEDXPERIENCE
ILUMINAMOS TU MUNDO

LUMINARIA LED DE PARED
VT.Wx

Soluciones profesionales de iluminación para proyectos exigentes.



DESCRIPCIÓN

Esta elegante luminaria funciona de manera eficiente gracias a una lente estratégica que ofrece diversas distribuciones de luz. Al utilizar chips LED de última generación, este aplique arquitectónico proporciona un flujo lumínico similar al de una lámpara de halogenuros metálicos de 250 W, ¡consumiendo menos de un tercio de la energía! Esta luminaria combina eficiencia energética, una vida útil excepcionalmente larga y un diseño único.

ESPECIFICACIONES

Especificación	Valor
Modelo	VT.Wx
Potencia	80W | 100W | 120W
Lúmenes	10400 | 13000 | 15600
Color	3K=3000K | 4=4000K | 5K=5000K**
Accesorio	*WG = Rejilla de protección
Voltaje	UNV= 100-207VCA (STD)
CRI	70+
Opciones	PBC= Fotocelda de botón (Encendido/Apagado)
Equivalente Máx.	150W MH 250MH

Ejemplo: VT.Wx.UNV.70.PBC

CARACTERISTICAS

Categoría	Descripción
Carcasa	Carcasa de aluminio fundido a presión
Acabado	Acabado con recubrimiento en polvo estabilizado contra rayos UV
Opciones	Fotocelda de botón
Acabado / Color	Acabado en bronce. Opción de color con costo adicional

Ejemplo: VT.Wx.UNV.70.PBC

DIMENSIONES

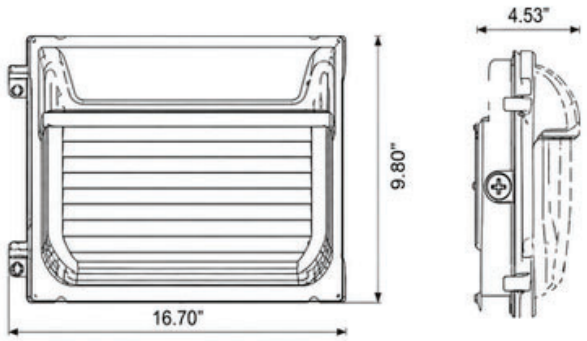

Potencia	A(mm)	b(mm)	h(mm)
VT.Wx	424.18	115	248.92

APLICACIONES

- Oficinas
- Andadores y pasillos
- Centro comerciales
- Uso comercial

CERTIFICACIONES

NOM
NORMA OFICIAL MEXICANA
NOM-003-SFCI

Potencia seleccionable

TEMPERATURA DE COLOR AJUSTABLE 3000K-5000K

FICHA TÉCNICA VT.Wx